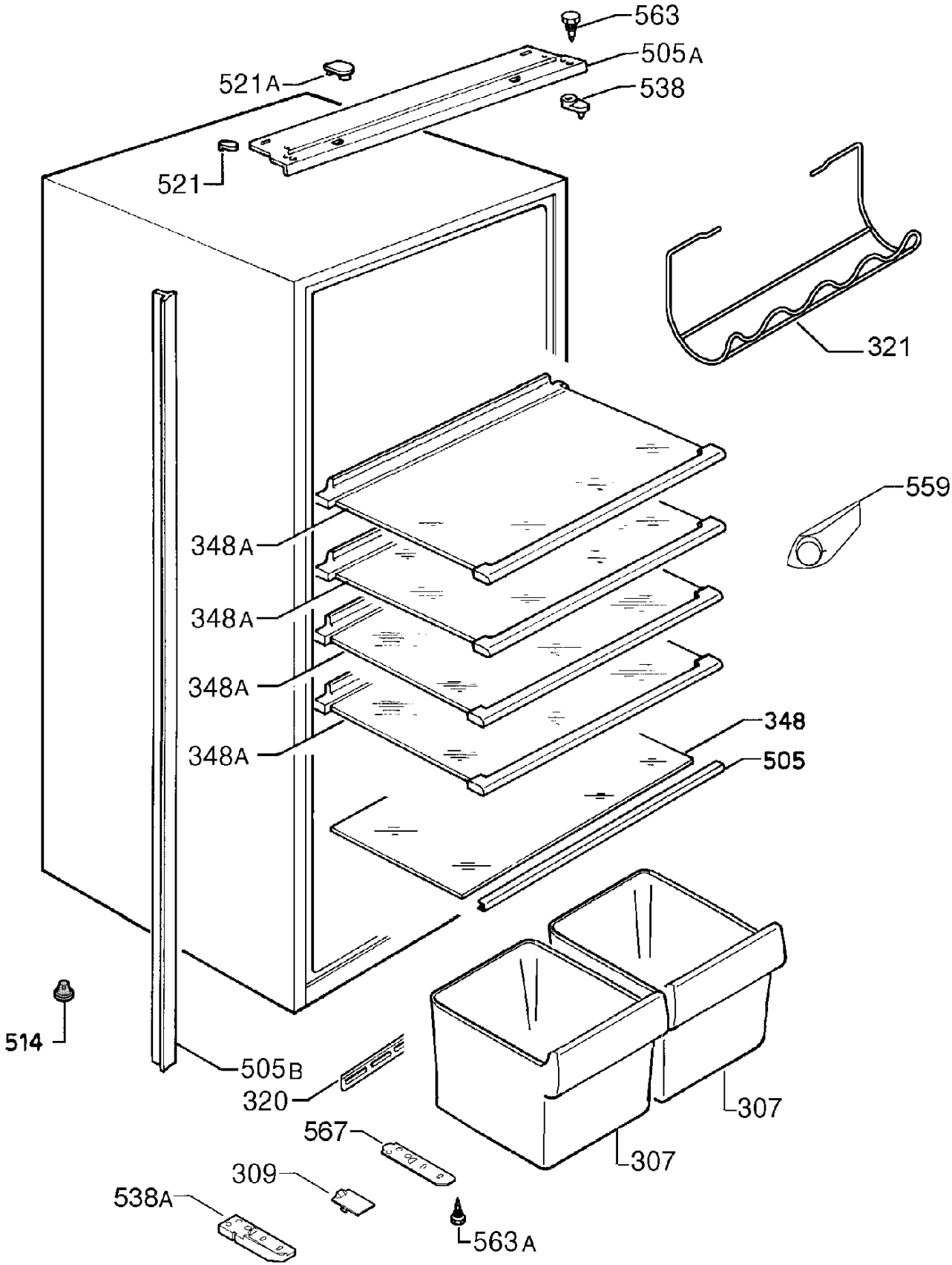
563
505A
521A
538
521
321
559
348A
348A
348A
348A
348
505
514
505B
320
307
567
307
309
538A
563A

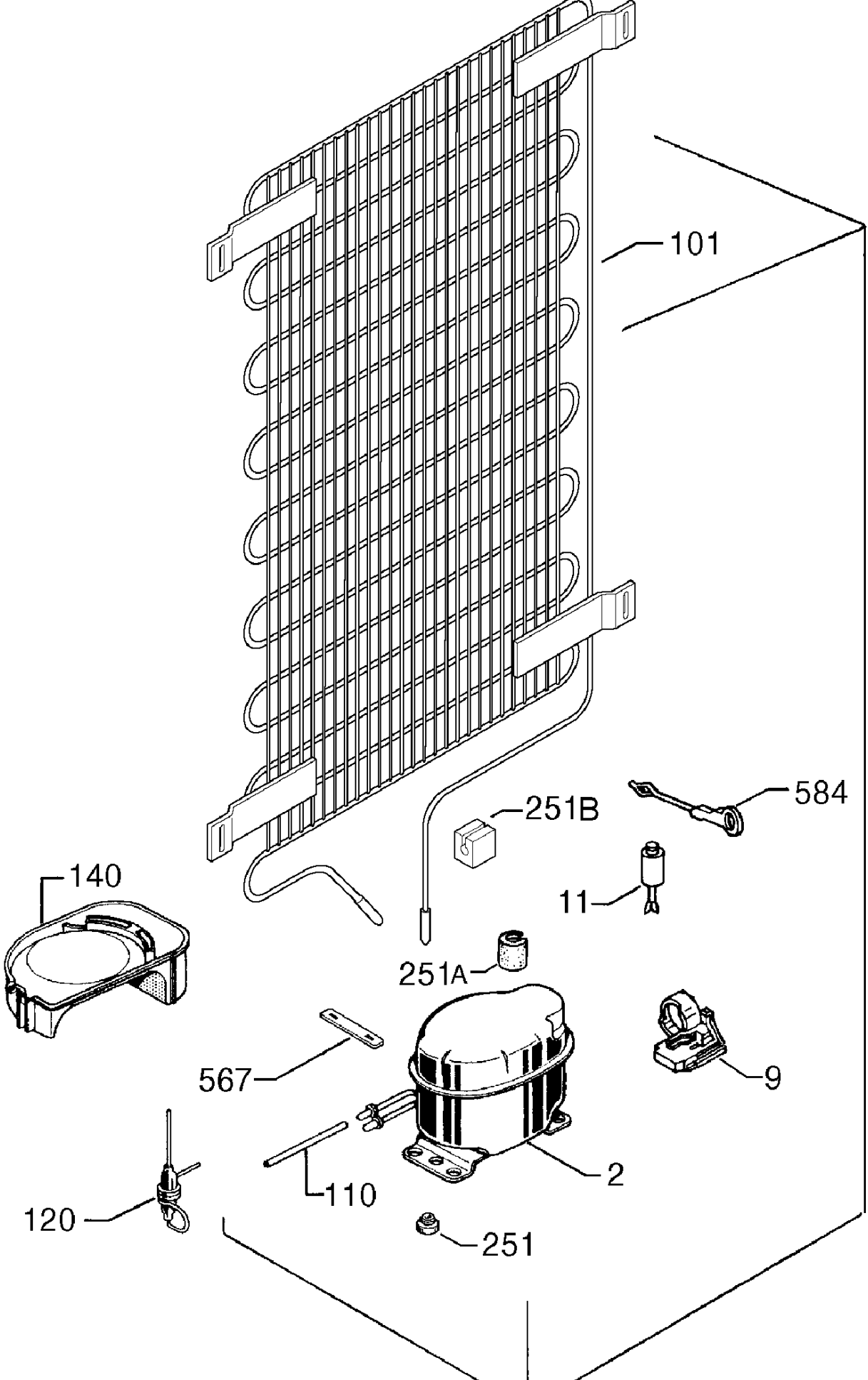
101
584
251B
11
140
251A
567
9
2
110
120
251

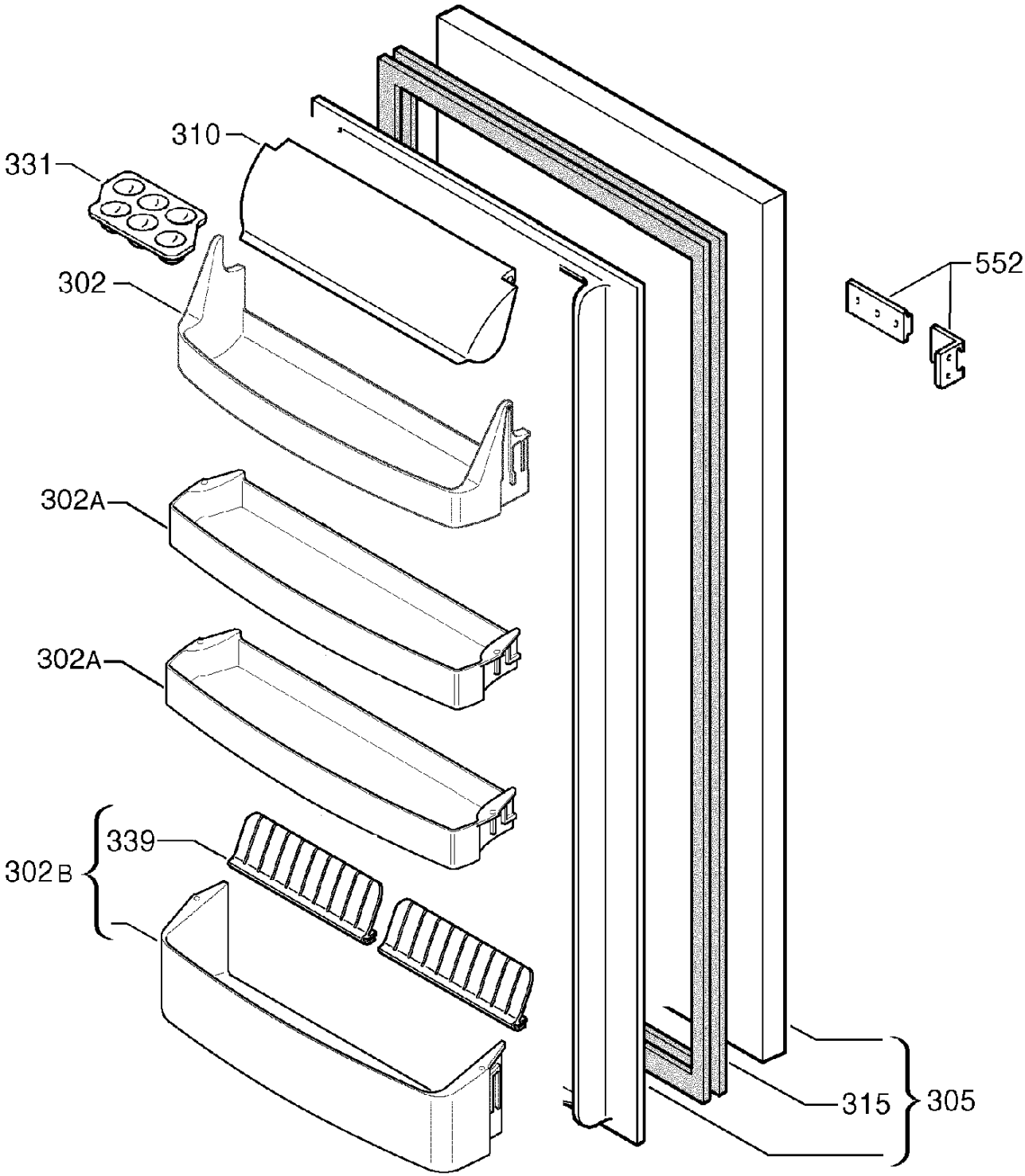
310
331
302
302A
302A
339
302B
552
315
305